QUINCAILLERIE NÜVO™ HARDWARE

Use these instructions for the following items / Suivez ces instructions pour les items suivants

23-750-0	23-751-0	23-780-0	23-780-1
201202	201205	201203	201206

	Description	Picture Image	Qty Qté
A	Frame Cadre		1 pc
B	Bridge-Shaped Bracket Support		1pc for 2, 3, 4 tiers 2 pcs for 5 tiers 3 pcs for 6, 7 tiers 1pc pour 2, 3, 4 étages 2 pcs pour 5 étages 3 pcs pour 6, 7 étages
C	T-Shaped Bracket Moulure en T		2 pcs
D	Top Slider Coulisse du haut		1 pc
E	Bottom Slider Coulisse du bas		1 pc
F	Fittings Raccords		2 pcs
G	Reinforcement Slats Lattes de renfort		2 pcs
H	ST3.5 x 20 Self-Tapping Screws ST3.5 x 20 vis taraudeuse		8 pcs
I	ST3.5 x 16 Self-Tapping Screws ST3.5 x 16 vis taraudeuse		26/30 pcs
J	ST3.5 x 18 Self-Tapping Screws ST3.5 x 18 vis taraudeuse		10 pcs
K	M8 x 20 Screws Vis M8 x 20		2 pcs
L	Basket Panier		Quantity will depend on size of cabinet La quantité sera déterminée par la grandeur du caisson

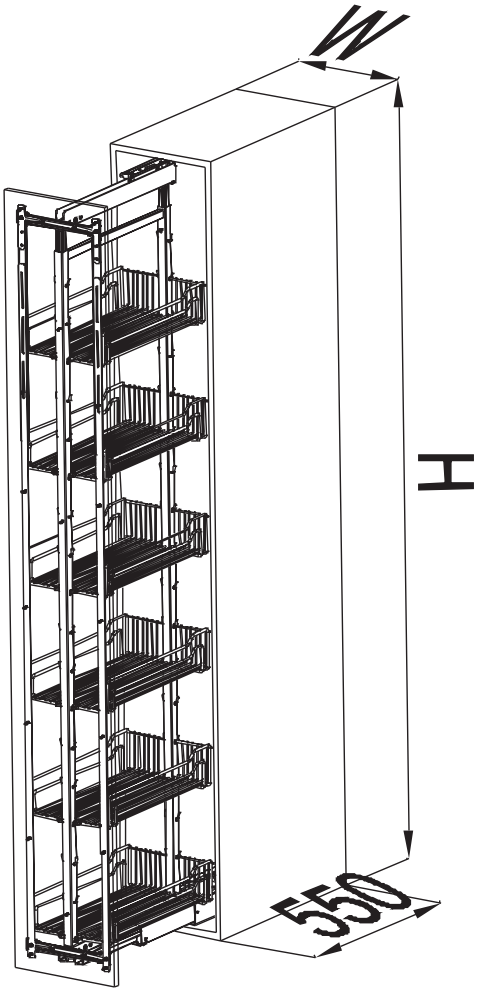

Tip: Picture is for visual reference only. Installation steps and height adjustments depend on each specific model.

Note: Dessin à titre de référence visuelle seulement. Les étapes d'installation et de réglages de hauteur varient selon le modèle.

Step 1: As shown, drill 4 small 2.5mm holes on the top panel.

Étape 1: Tel que démontré, percez 4 petits trous de 2.5 mm sur le panneau du haut.

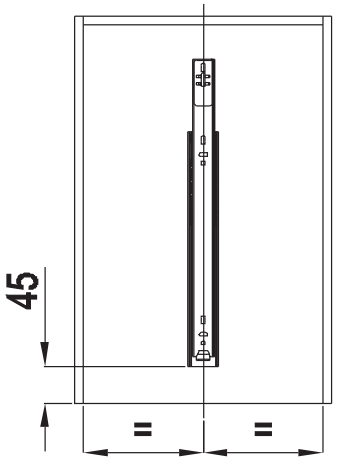

Step 2: As shown, drill 6 small 2.5mm holes on the bottom panel.
Étape 2: Tel que démontré, percez 6 petits trous de 2.5 mm sur le panneau du bas.

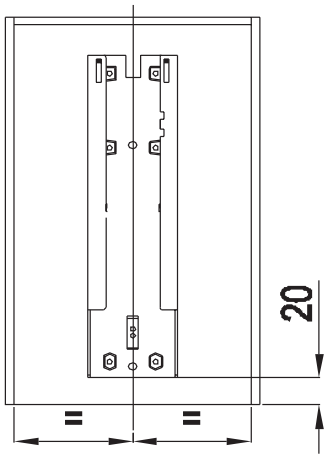

Step 3: Attach top cabinet rail (D).
Attach bottom cabinet rail (E).
Étape 3: Fixez le rail du haut du caisson (D).
Fixez le rail du bas du caisson (E).

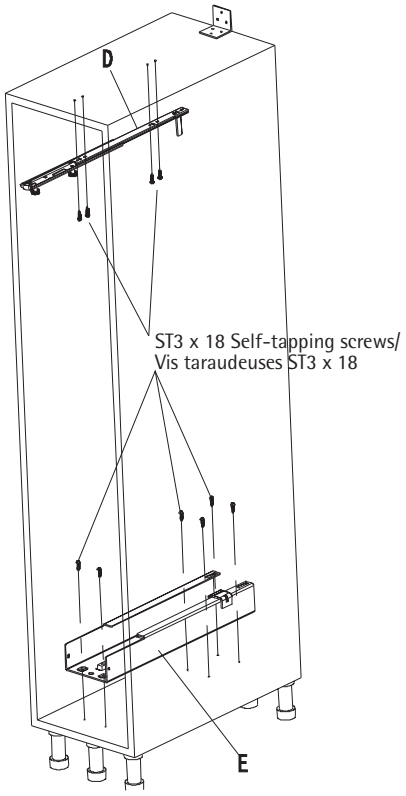

Step 4: Attach bottom cabinet runner(4). The end of the oblong hole must line up with the thread.
Étape 4: Fixez la coulisse du bas du caisson (4), le bout du trou oblong doit s'enligner avec le filet.

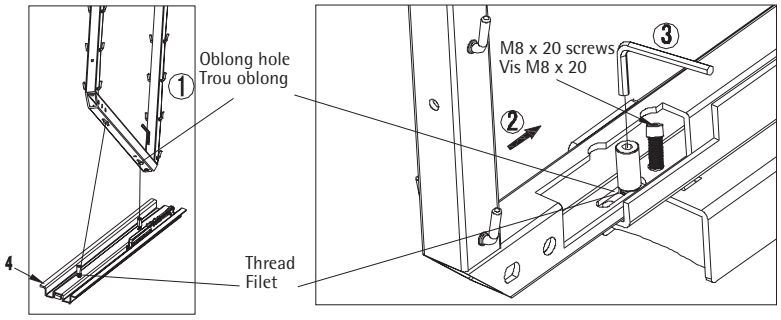

QUINCAILLERIE NÜVO™ HARDWARE

Step 5: Attach these sections of bottom cabinet.
Étape 5: Fixez ces sections du bas du caisson.

Clean the bottom runner before you complete the installation.

Nettoyez la coulisse du bas avant de compléter l'installation.

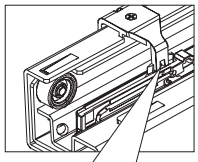

After installing the runner, pull it out several times to test its functionality.

Après l'installation de la coulisse, tirez-la quelques fois pour vérifier qu'elle fonctionne bien.

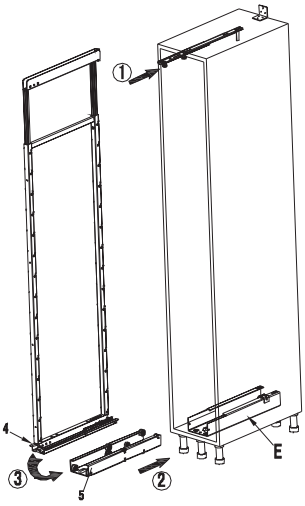

Step 6: Attach frame (A) to top cabinet rail (D).
Étape 6: Fixez le cadre (A) dans le haut du rail du caisson (D).

Step 7: To strengthen the door, install the reinforcement slats and the T-shaped bracket.
Étape 7: Pour renforcer la porte, installez les lattes de renfort pour la porte et la moulure en T.

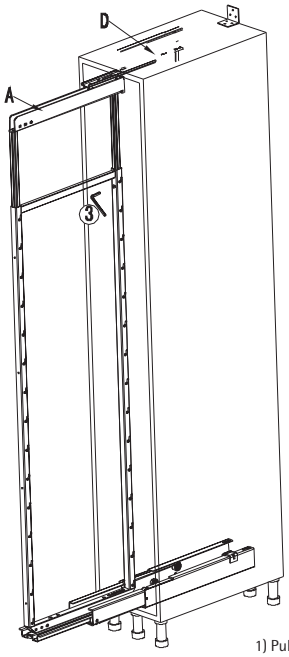

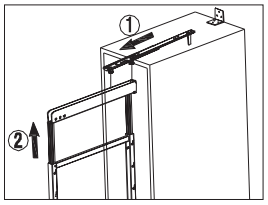

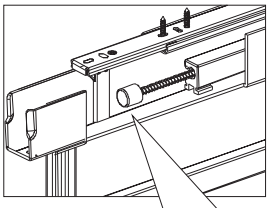

Pull out the frame several times after the installation to ensure if the gas spring and mandrel touch.

Tirez le cadre quelques fois après l'installation pour s'assurer que le ressort et le mandrin se touchent.

1) Pull out the top runner completely (1).
2) Adjust the frame height (2), make sure that the height of the U-shaped panel on the frame is higher than the castor height of the upper runner.
3) Use the adjusting key (3) to lock the frame completely.

1) Retirez la coulisse du haut complètement (1).
2) Ajuster la hauteur du cadre (2), assurez-vous que la hauteur du panneau en forme de "U" sur le cadre est plus élevée que la hauteur de la roulette de la coulisse du haut.
3) Utilisez la clé (3) d'ajustement pour barrer le cadre complètement.

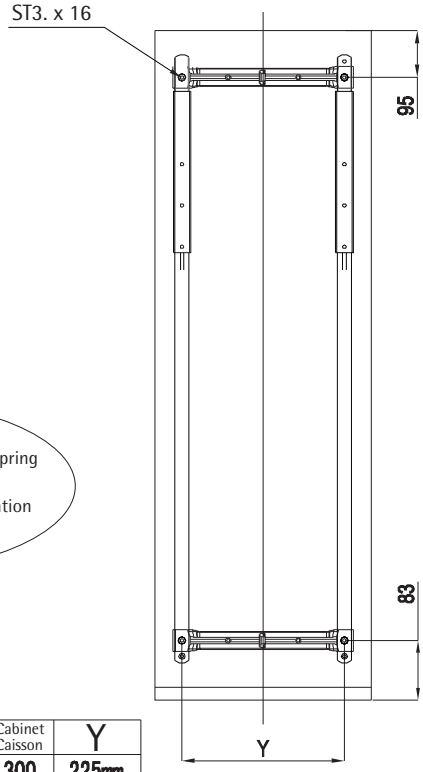

Cabinet Caisson	Y
300	225mm
400	325mm
500	425mm

Step 8: Install the door.
Étape 8 : Installez la porte.

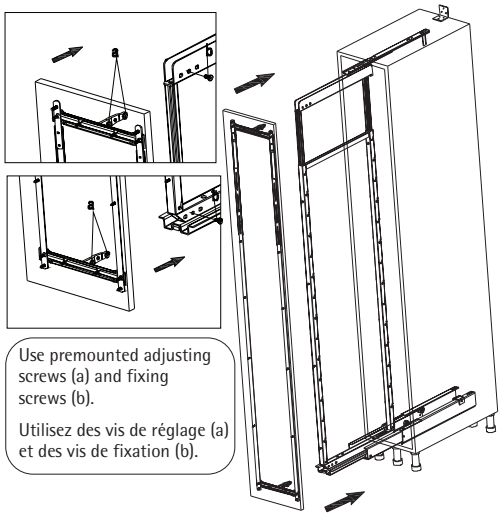

Use premounted adjusting screws (a) and fixing screws (b).

Utilisez des vis de réglage (a) et des vis de fixation (b).

Step 9: Align front panel.
Étape 9 : Alignez le panneau avant.

Loosen fixing screws before making any adjustments.

Desserrez les vis de fixation avant d'ajuster.

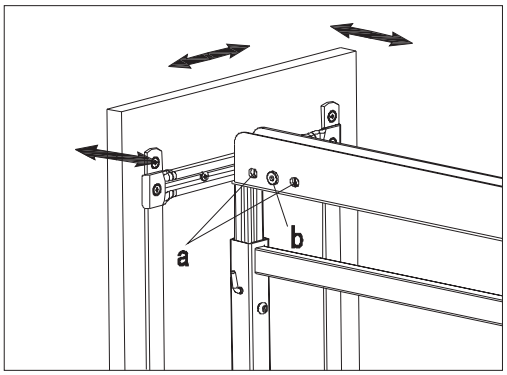

a – Adjusting b - Fixing
a – Ajustez b - Fixez

Step 10: Adjust front panel height.
Étape 10 : Ajustez la hauteur du panneau avant.

CAUTION:
Front panel tilt, the top of the front panel must close against the cabinet before the bottom.

À NOTER :
Pour l'inclinaison du panneau avant, le haut du panneau doit fermer contre le cabinet avant le bas.

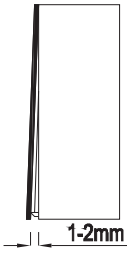

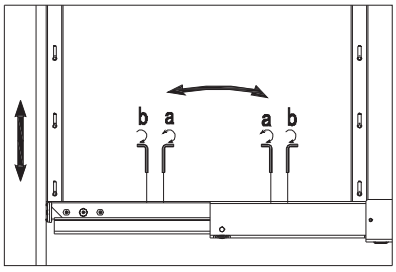

Step 11: Positioning adjusting key (3) at rear of frame (1).
Étape 11 : Ajustez la clé d'ajustement (3) à l'arrière du cadre.

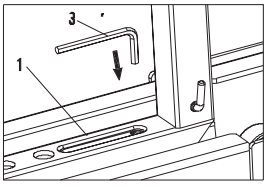

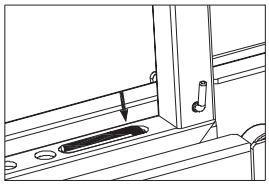

Step 12: Installing the bridge-shaped bracket.
Étape 12 : Installez le support.

TIP:
When you install the bridge-shaped bracket, you must adjust the frame, according to the actual model number.
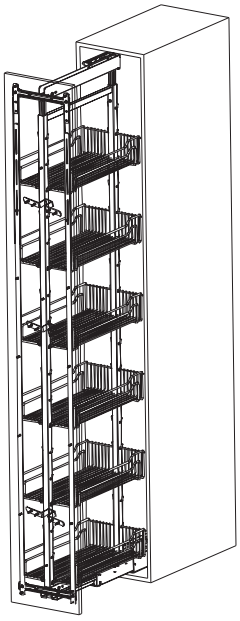
CONSEIL:
Lorsque vous installez le support, vous devez ajuster le cadre en fonction du modèle sélectionné.